第56回全国中学校バドミントン大会

男子シングルス

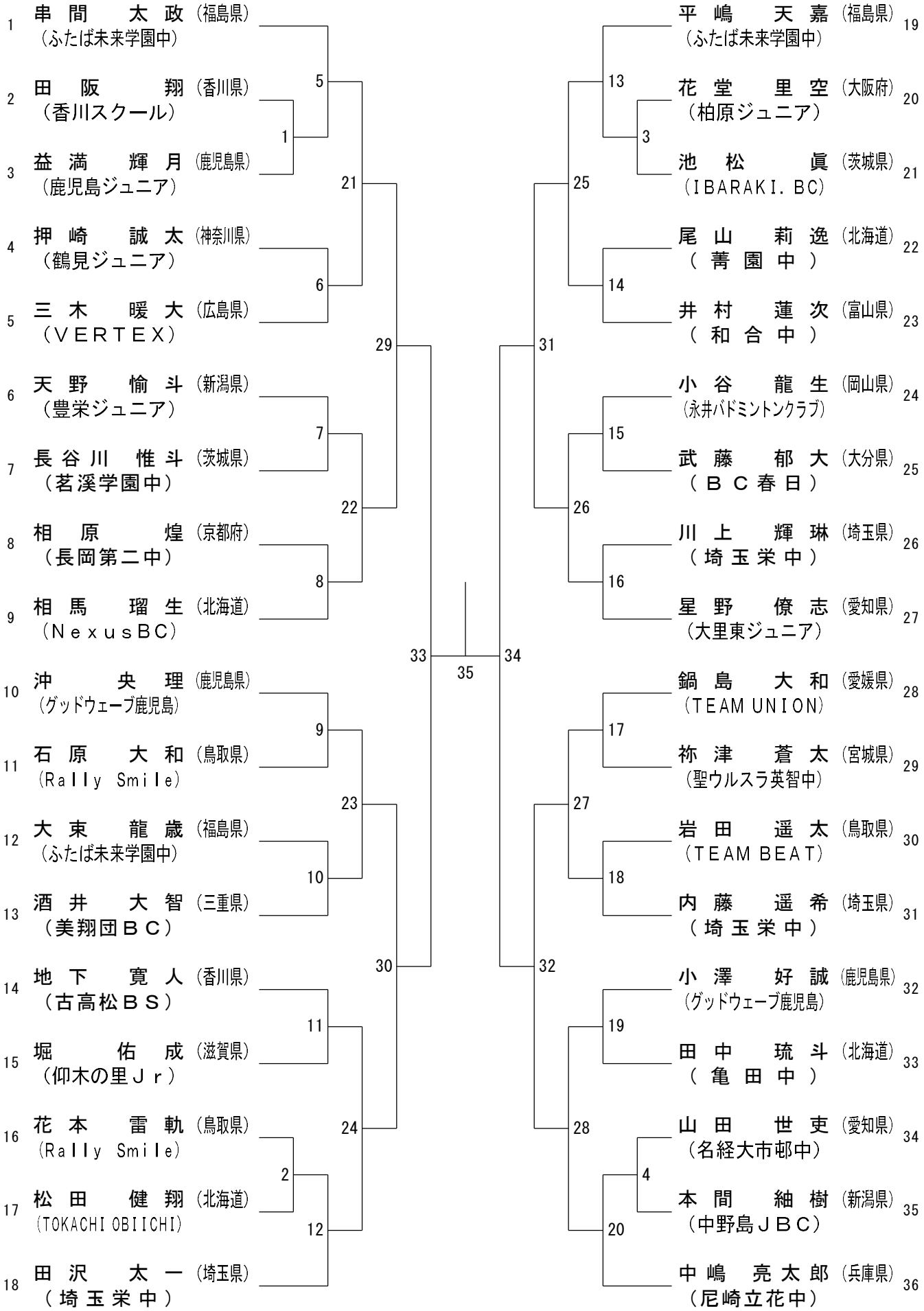

第56回全国中学校バドミントン大会
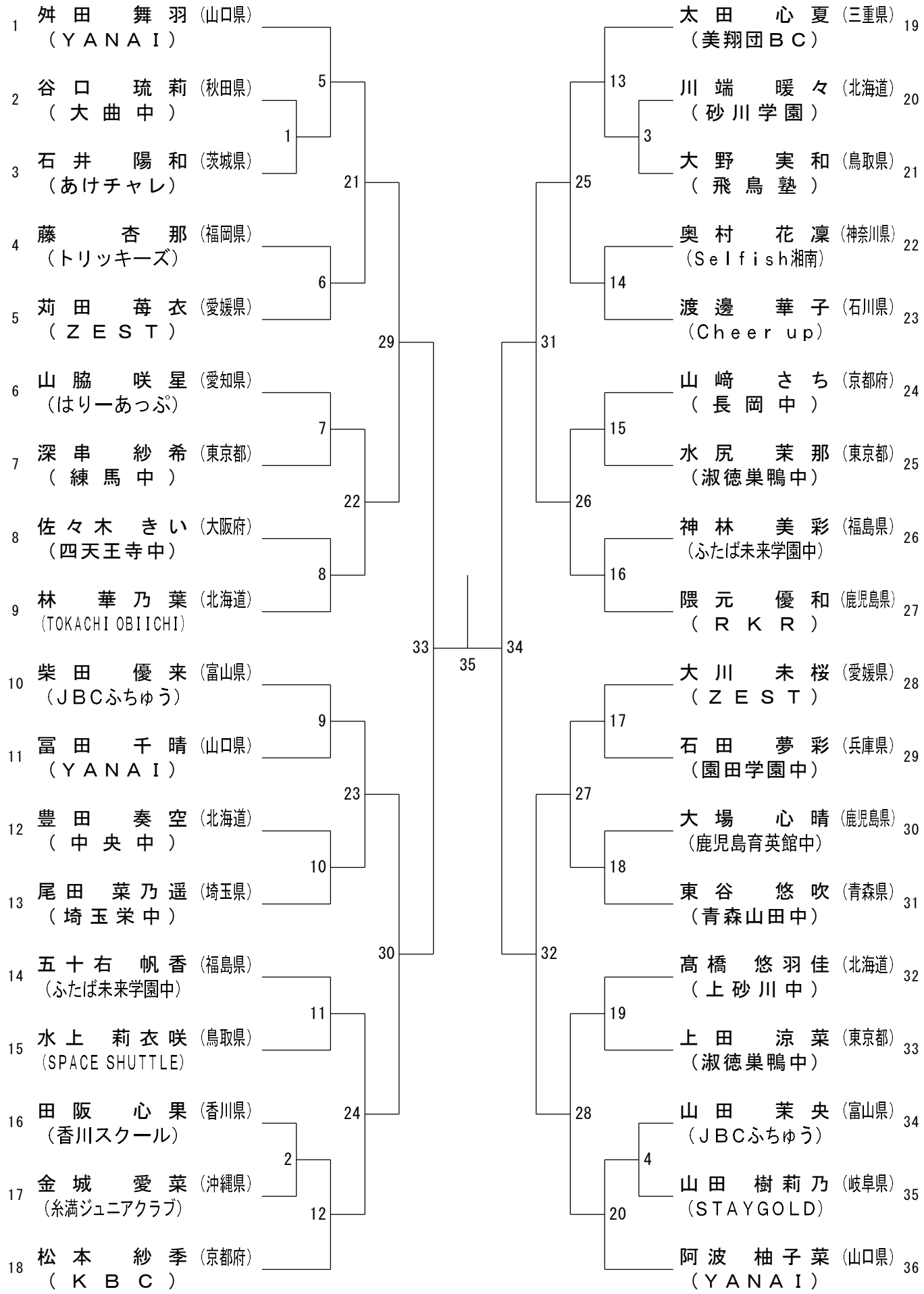
女子シングルス