令和６年度　第54回全国中学校バドミントン大会

女子シングルス

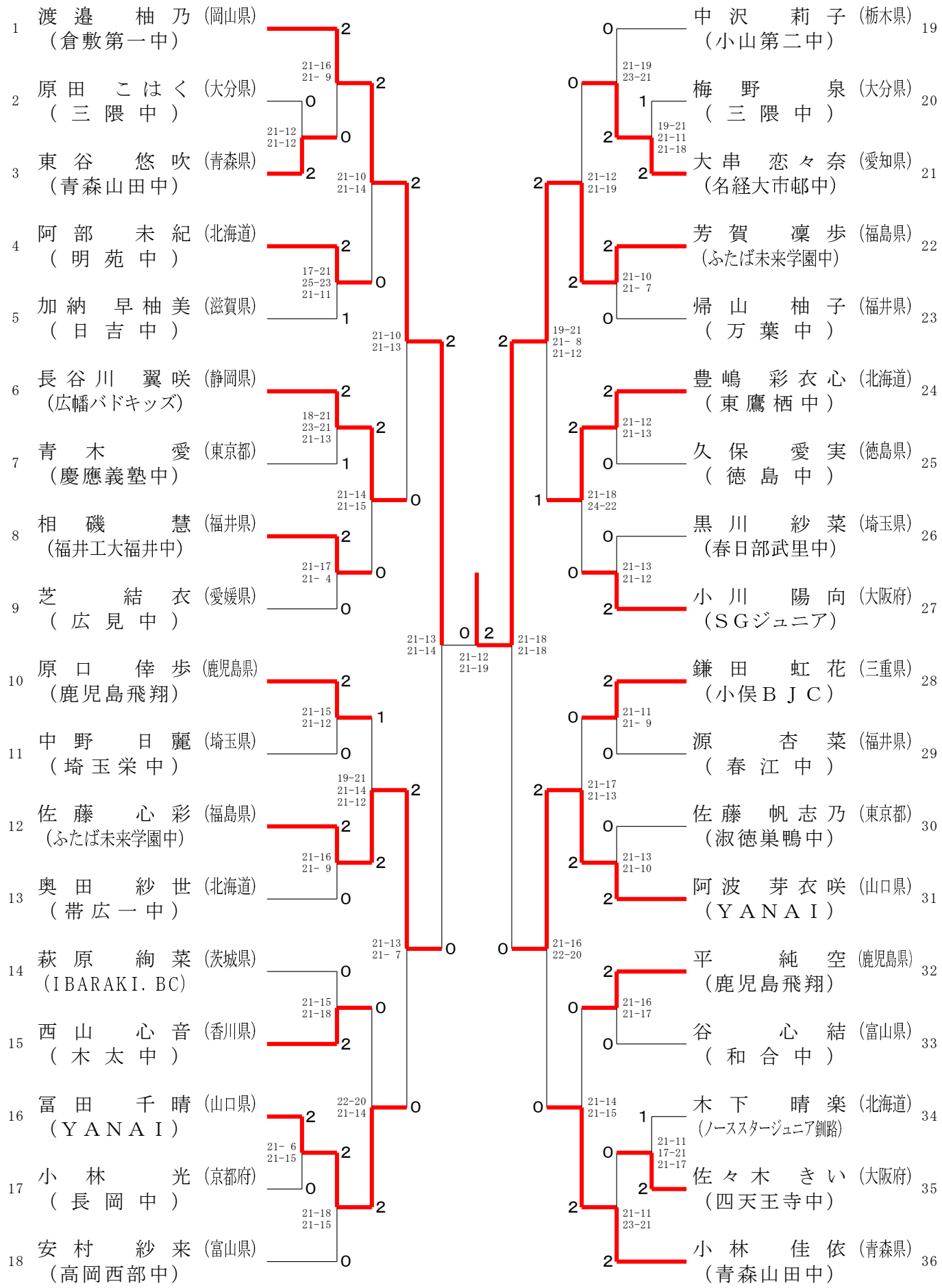

令和６年度 第54回全国中学校バドミントン大会
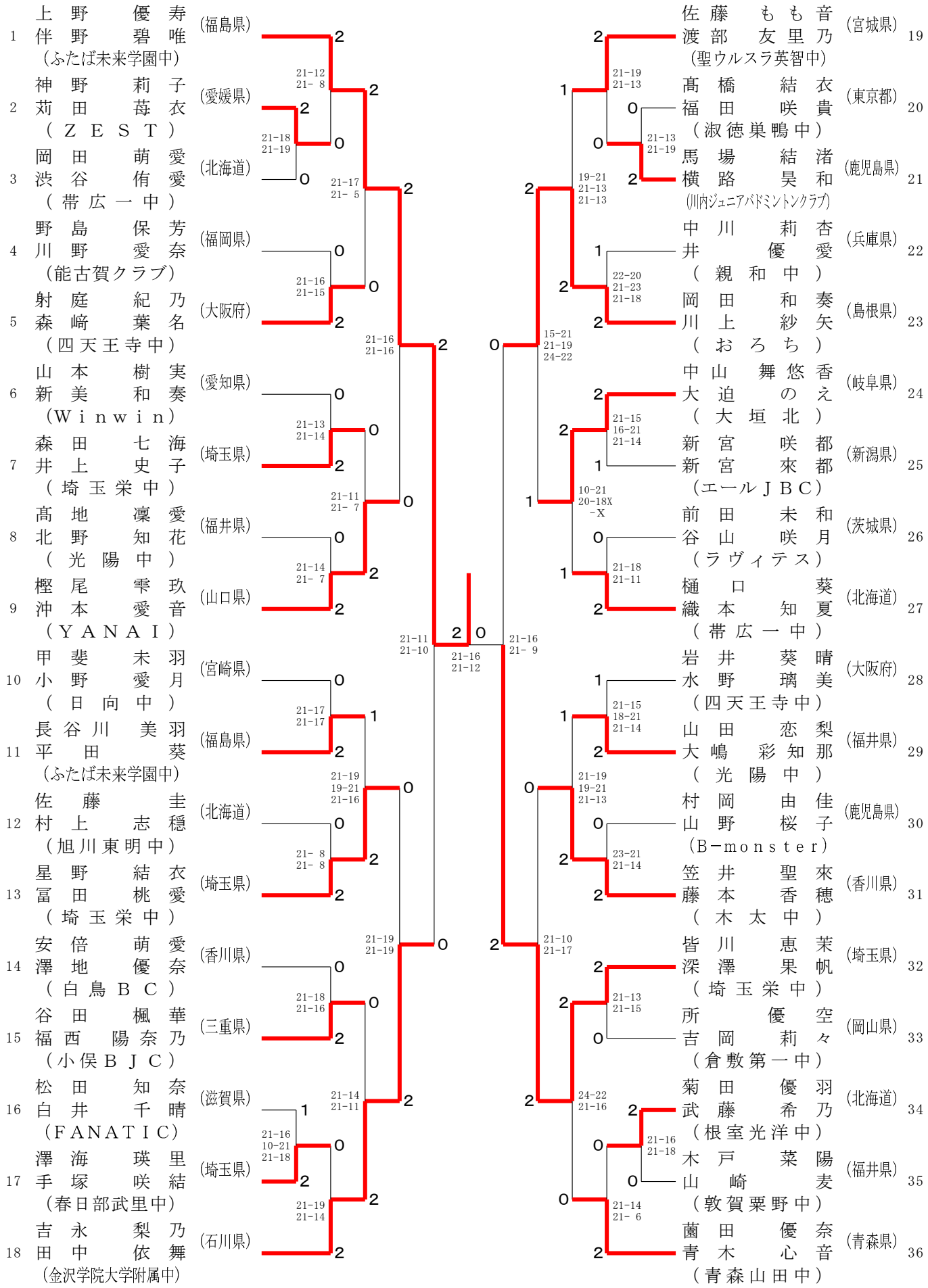
女子ダブルス